Artikelnummer: **477_40BG**

Artikel: Rammschutz-Balken Stahlrundrohr Ø 76 mm
für Dübelbefestigung, Gesamtbreite: 400 mm

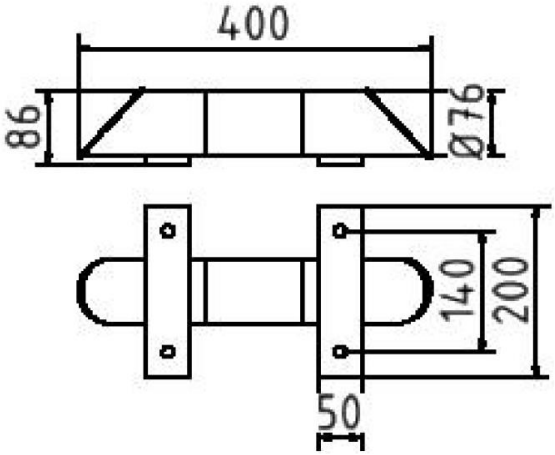

Technische Daten:
Material: S235 JR

Oberfläche: Feuerverzinkt und Pulverbeschichtet

Gewicht: 4,50 kg/St

Beschreibung:
Rammschutz-Balken Stahlrundrohr Ø 76 mm,
zum Aufdübeln mit abgeschrägten Enden,
Bodenplatten 200 x 50 x 10 mm, gelb
pulverbeschichtet mit schwarzen Streifen,
stoppt und schützt Höhe Überflur 86 mm,
Gesamtbreite: 400 mm

GREENsystems Stadtmobiliar GmbH
Geschäftsführer Tobias Bätzoldt
Rudolf-Breitscheid-Straße 4
06567 Bad Frankenhausen

Telefon: 034671/729 100
Telefax: 034671/729 105
E-Mail: info@greensystems-stadtmobiliar.de
web: www.greensystems-stadtmobiliar.de

Bankverbindung:
IBAN: DE96 8205 5000 0085 0222 41
BIC: HELADEF1KYF
Umsatzsteuer-ID: DE334577865